0 603 166 103

Stand 97-09
Issue 99-04-19

Fig./Abb. 1

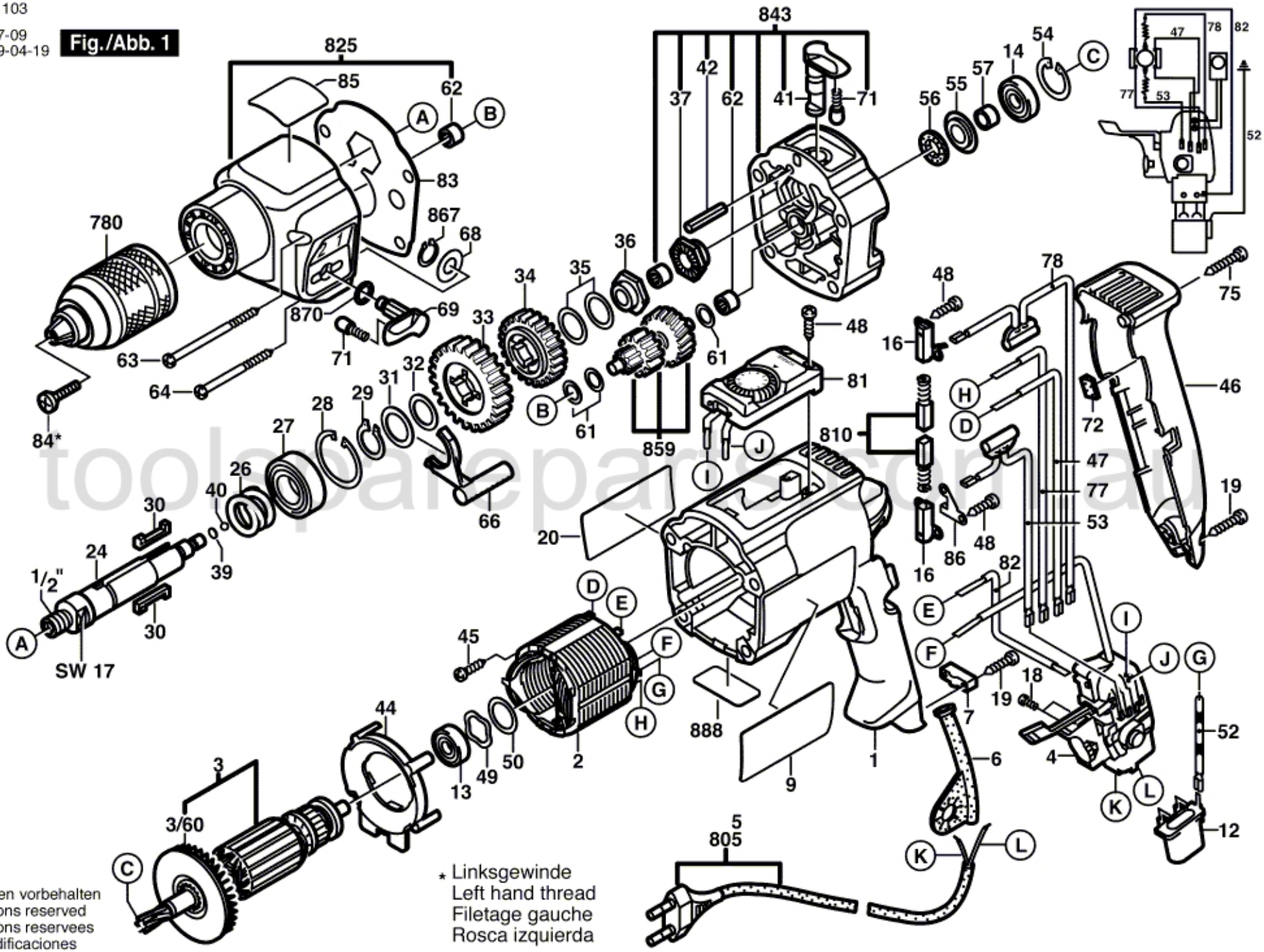

Änderungen vorbehalten
Modifications reserved
Modifications reservees
Salvo modificaciones

toolspareparts.com.au